## 型号

**NBN2-F581-80S3-E8-V1**

## 特性

- 基本系列
- 2 mm 非齐平安装
- 强亮度 3 倍光带显示器
- 可 45 度范围内调节的 M12 插头，同时具有非遗失式安全螺丝，使机械性能更坚固
- 应用在交直流焊接系统
- 不含卤素和硅

## 接线形式

E8

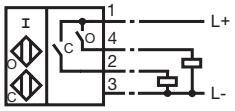


## 针脚

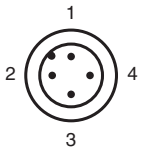


线芯颜色符合 EN 60947-5-2

| | |
|---|---|
| 1 | 棕 |
| 2 | 白 |
| 3 | 蓝 |
| 4 | 黑 |

## 外形尺寸

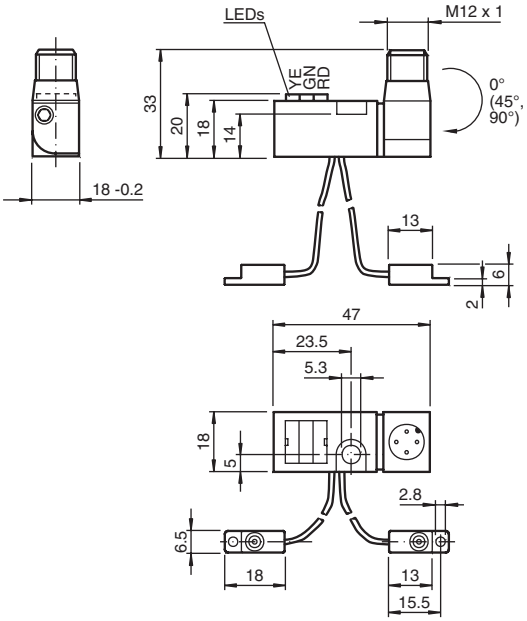


## 技术参数

| | | |
|---|---|---|
| **一般说明** | | |
| 开关点功能 | | PNP 双常开 |
| 额定动作距离 | $s_n$ | 2 mm |
| 安装 | | 非齐平安装 |
| 输出极性 | | DC |
| 可靠动作距离 | $s_a$ | 0 ... 1.62 mm |
| 衰减系数 $r_{Al}$ | | 0.45 |
| 衰减系数 $r_{Cu}$ | | 0.35 |
| 衰减系数 $r_{V2A}$ | | 0.75 |
| **额定等级** | | |
| 工作电压 | $U_B$ | 10 ... 30 V |
| 开关频率 | f | 0 ... 100 Hz |
| 反极性保护 | | 有 |
| 短路保护 | | 脉冲 |
| 电压降 | $U_d$ | ≤ 3 V |
| 工作电流 | $I_L$ | 0 ... 100 mA |
| 空载电流 | $I_o$ | ≤ 15 mA |
| 恒定磁场 | B | 100 mT |
| 交变磁场 | B | 100 mT |
| 关闭 | | 典型值 1s |
| 工作电压显示 | | 绿色 LED 指示灯 |
| 开关状态指示 | | 开关状态 “关” = 红色 LED 指示灯 (S2)<br>开关状态 “开” = 黄色 LED 指示灯 (S1) |
| **周围环境** | | |
| 环境温度 | | 0 ... 50 °C (32 ... 122 °F) |
| 储存温度 | | -40 ... 85 °C (-40 ... 185 °F) |
| **机械特性** | | |
| 接线形式 | | M12 x1 连接器 , 4 针 |
| 柔性导线， 传感器外壳 | | 80 mm，聚氨酯 （无卤素），出口位置 - 1 |
| 外壳材料 | | 放大器 ; PBT, PA6 + GD-ZN AL4<br>振荡器 ; PBT |
| 防护等级 | | IP65 |
| **符合标准** | | |
| 标准 | | EN 60947-5-2:2007<br>IEC 60947-5-2:2007 |
| **认证和证书** | | |
| UL 认证 | | cULus Listed，一般要求 |
| CSA 认证 | | cCSAus Listed，一般要求 |
| CCC 认证 | | 最大工作电压 ≤ 36 v 的产品无须 CCC 认证，所以无该标识 |

Release date: releasedate Date of issue: 2011-02-15 220323_CN.xml