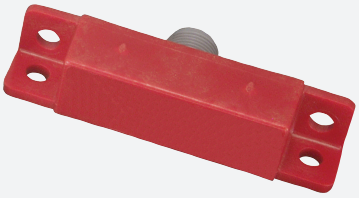

Senzor pro detekci magnetického pole

40FY36-33

- Hallova sonda
- Dveřní senzor pro snímání přerušení
- Magnetický snímač dovolující bezpečnou manipulaci

Rozměry

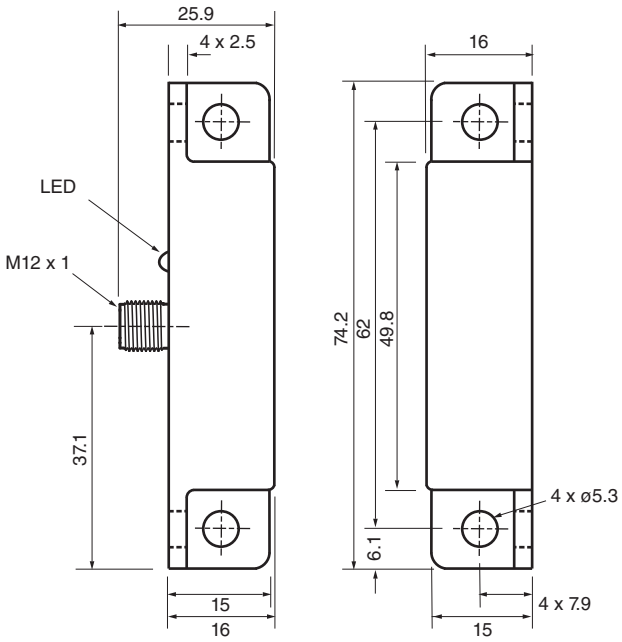

Technické údaje

Všeobecné specifikace		
Spínací funkce		Normálně otevřený (NO)
Typ výstupu		Dvouvodičový
Spínací vzdálenost	s_n	Použijte 41FY1 6,4–15,2 mm nebo 41FY2 7,6–19 mm
Montáž		ne v jedné rovině
Polarita výstupu		střídavé
Charakteristické hodnoty		
Provozní napětí	U_B	93 ... 132 V střídavé
Hystereze	H	5 ... 25 %
Pokles napětí	U_d	6 V při 500 mA
Krátkodobý proud (20 ms, 0,1 Hz)		1,2 A

Datum publikace: 2020-03-23 Datum vydání: 2020-03-30 : 450039_cze.pdf

Technické údaje

Reprodukovatelnost		+/- 3 %
Provozní proud	I_L	max. 500 mA
Zbytkový proud	I_r	≤ 1,5 mA
Indikace/ovládací prvky		
Displej LED		Spínací stav
Elektrická data		
Elektrická zatížitelnost		93 - 132 V stř
Okolní podmínky		
Okolní teplota		-30 ... 85 °C (-22 ... 185 °F)
Mechanické specifikace		
Typ připojení		Konektor M12, zástrčkový, 4pinový, kódování B
Materiál pouzdra		Polybutyltereftalát
Čelní plocha		Polybutyltereftalát
Třída ochrany		IP67
Pokyn		žádné připojení na pinu 3 a pinu 4

Připojení

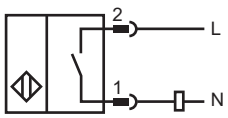

Přiřazení připojení

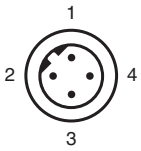

Příslušenství

	41FY1	
	41FY2	

Datum publikace: 2020-03-23 Datum vydání: 2020-03-30 : 450039_cze.pdf